DURO – FLEX® PU-90

-30 °/ +80 °

(für Fördergurte von 500 bis 1800mm)

geeignet für Reversierbetrieb
Anwendung bei: Steine, Kohle, Holzindustrie,...

- als Vorabstreifer in Kombination mit einem Untergurtabstreifer - bei nassem und anhaftendem Material - (in diesem Fall empfehlen wir die unten angeführte Schabebreite)
- als Hauptabstreifer, falls für Untergurtabstreifer kein Platz ist (die Schabebreite sollte der Breite des geförderten Materials entsprechen)
- auch bei mechanischen Bandverbindungen geeignet
- dieser Abstreifer ist weitgehend wartungsfrei

Gurtbreite	empfohlene Schabebreite	Achse	Anzahl der Elemente	Bestellnr. Abstreifer	Preis	Bestellnr. Ersatzschaber	Preis
mm	mm	mm			€		€
500	300	1000	2	12110 - 300		12120	
650	450	1200	3	12110 - 450			
800	600	1300	4	12110 - 600			
1000	750	1500	5	12110 - 750			
1200	900	1700	6	12110 - 900			
1400	1050	1900	7	12110-1050			
1600	1200	2100	8	12110-1200			
1800	1500	2300	10	12110-1500			
Federspanner inkl. Montageplatten:				52310			
Federspanner inkl. Montageplatten Gurt 1600-1800mm:				52310-6			

DURO-FLEX BELT CLEANING

DURO – FLEX® PU - 90

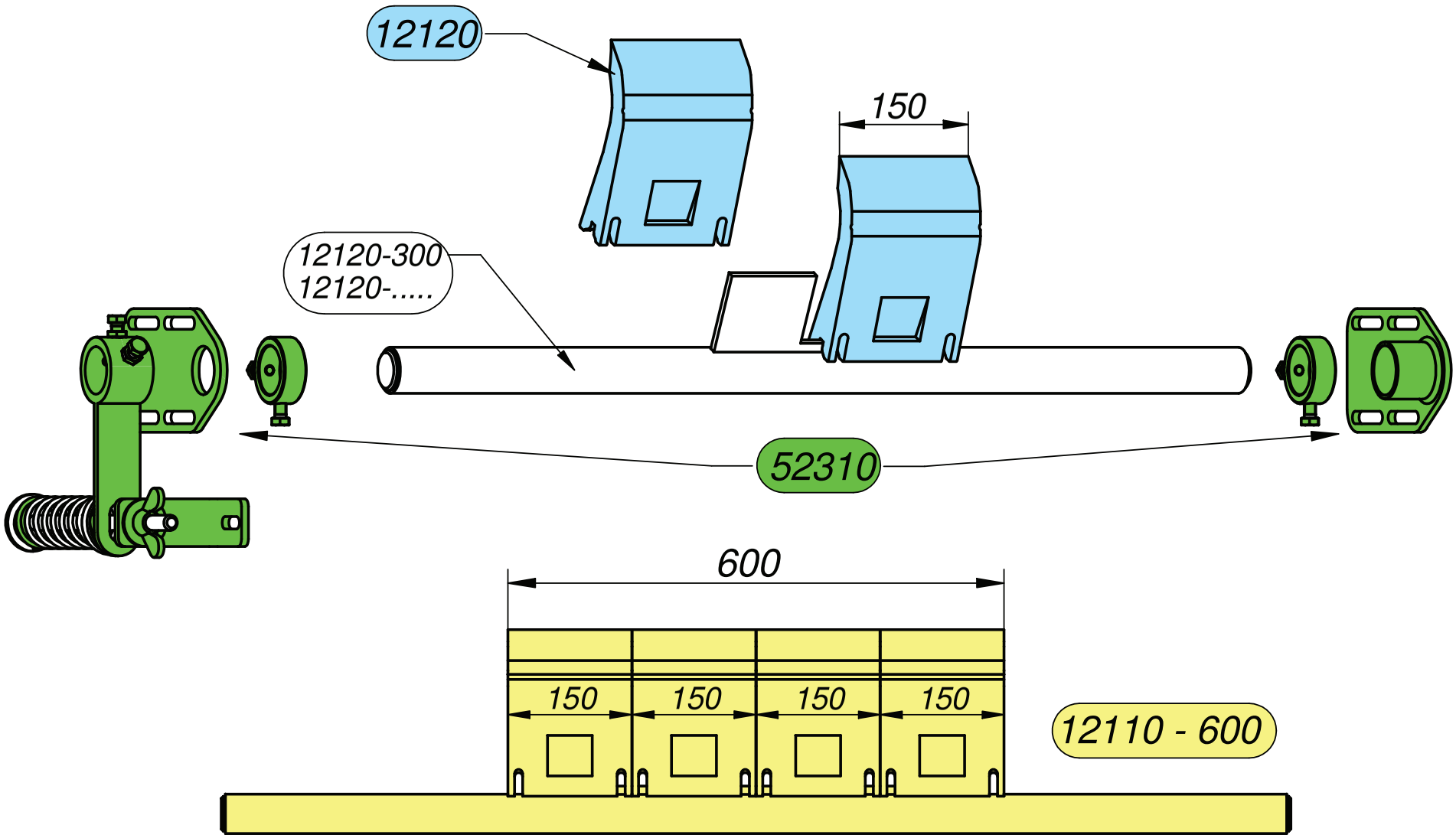

17.06.2009

DURO – FLEX® PU - 90

mit Federspanner / with spring-tensioner
avec tendeur-ressort / con tirante a molla ← 52310
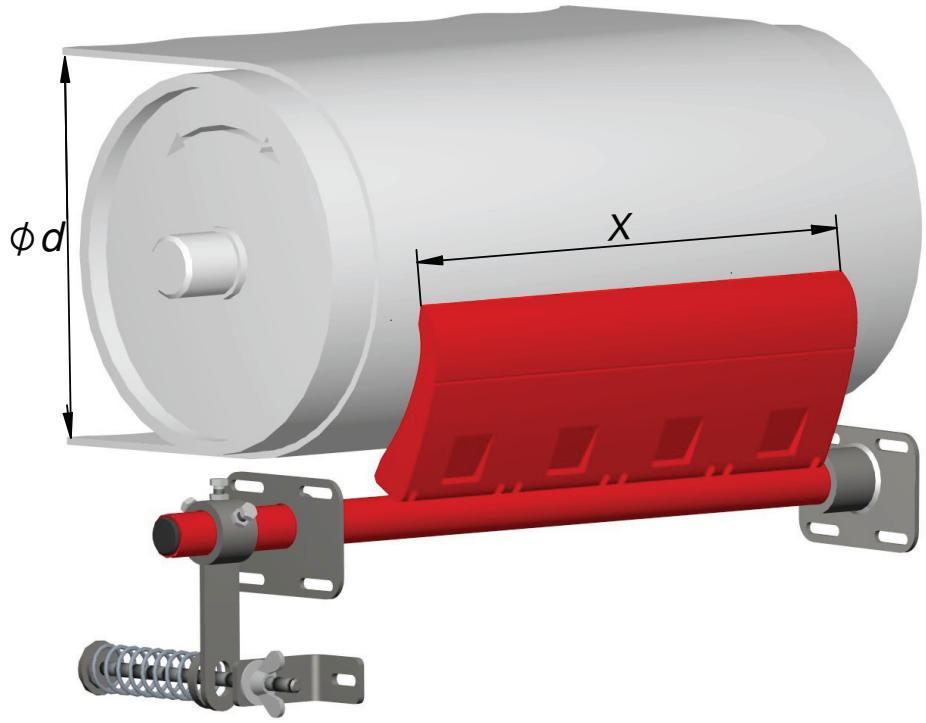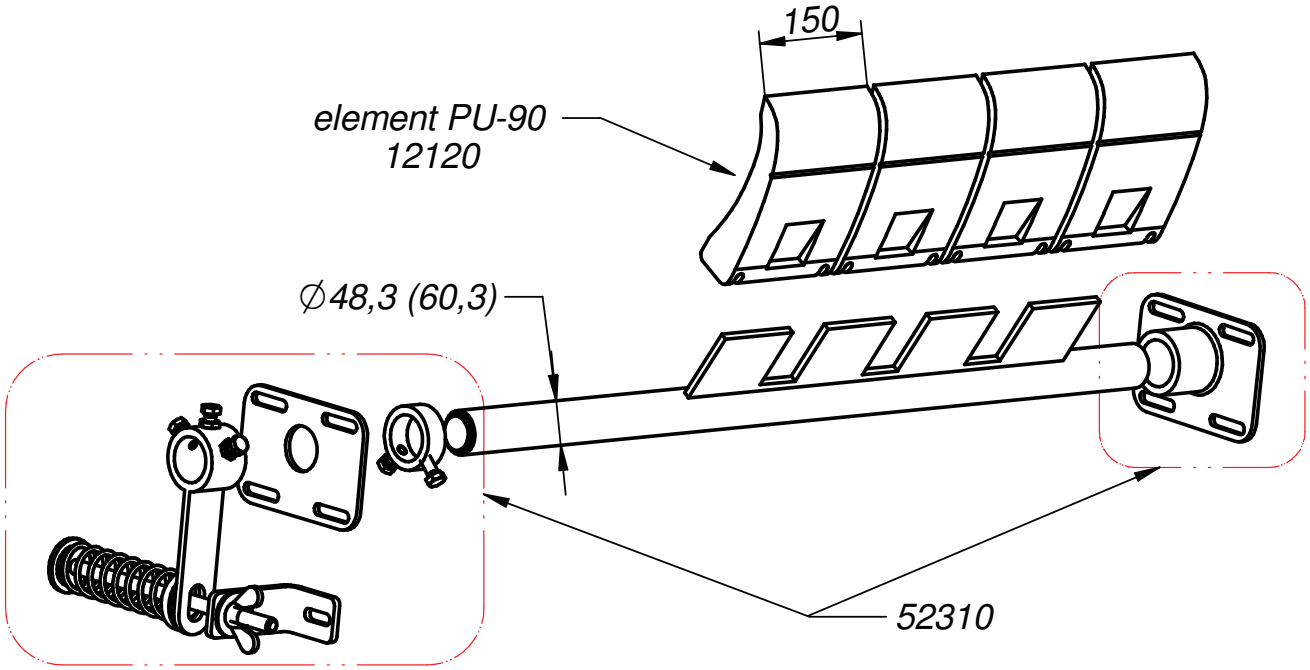
ϕ d	320 - 800mm
x	300 - 1350mm
v max	3m / sec
temp	-30 / +80 °C